PANAMA

ΤΟΠΙΚΗ ΚΛΙΜΑΤΙΣΤΙΚΗ ΜΟΝΑΔΑ FAN COIL ΕΜΦΑΝΟΥΣ ΤΥΠΟΥ ΓΙΑ ΘΕΡΜΑΝΣΗ ΚΑΙ ΨΥΞΗ

- Υψηλή αισθητική
- Ανεση όλες τις εποχές
- Χαμηλή στάθμη θορύβου

MADE IN FRANCE

Φέρτε την Γαλλική πολυτέλεια στο σπίτι σας ...

νοιώστε την απόλυτη ελευθερία και άνεση ...

Το Panama είναι μια τοπική κλιματιστική μονάδα fan coil, για εμφανή εγκατάσταση, υψηλής αισθητικής και ποιότητας. Προσφέρει αποτελεσματική άνεση όλες τις εποχές του χρόνου και έχει την δυνατότητα να λειτουργεί είτε για θέρμανση είτε για ψύξη. Οι μικρές διαστάσεις του, οι απεριόριστες δυνατότητες ρύθμισης και η πολύ χαμηλή στάθμη θορύβου (20 dB(A) μετρημένο στο 1,5 m) κάνουν το Panama την ιδανική επιλογή για όλες τις εφαρμογές.

Είναι σχεδιασμένο να λειτουργεί ιδανικά με αντλίες θερμότητας έχοντας σωστή απόδοση σε συνδυασμό με μεγάλη εξοικονόμηση ενέργειας.
Μπορεί να εγκατασταθεί σε κάθε χώρο και συνδέεται με τις σωληνώσεις, όπως και ένα θερμαντικό σώμα, μεταφέροντας θέρμανση ή ψύξη στον αέρα του χώρου.
Επίσης έχει την δυνατότητα τους χειμερινούς μήνες, βοηθητικά, να ακτινοβολεί επιπλέον θερμότητα από την πρόσοψη του σαν panel ακτινοβολίας για ακόμα μεγαλύτερη άνεση.

Ενσωματωμένο ηλεκτρονικό χειριστήριο με μεγάλη οθόνη ενδείξεων

Το Panama έχει ενσωματωμένο, στον βασικό εξοπλισμό του, ένα **εξελιγμένο ηλεκτρονικό χειριστήριο** που προσφέρει ακρίβεια και άπειρες δυνατότητες στις ρυθμίσεις του. Έτσι έχετε πάντα τις σωστές συνθήκες άνεσης σε συνδυασμό με χαμηλή κατανάλωση. Το χειριστήριο έχει μεγάλη ευανάγνωστη οθόνη και κουμπιά αφής για απλή και εύκολη ρύθμιση με απόλυτη ασφάλεια.

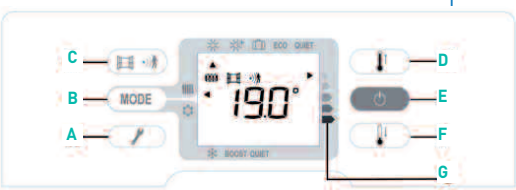

A. Ρυθμίσεις
B. Επιλογή τρόπου λειτουργίας
C. Λειτουργία ανοίγματος παραθύρου / λειτουργία παρουσίας στο χώρο
D. Αύξηση θερμοκρασίας χώρου
E. Εκκίνηση / διακοπή λειτουργίας
F. Μείωση θερμοκρασίας χώρου
G. Δείκτης ενεργειακής κατανάλωσης

Καταλαβαίνει τις ανάγκες σας...

Ο ενσωματωμένος αισθητήρας κίνησης που έχει το fan coil Panama, φροντίζει πάντα να ανιχνεύει πότε είστε σπίτι και χρειάζεστε θέρμανση ή ψύξη. Έτσι σας παρέχει πάντα τις κατάλληλες συνθήκες άνεσης με την μεγαλύτερη δυνατή οικονομία.

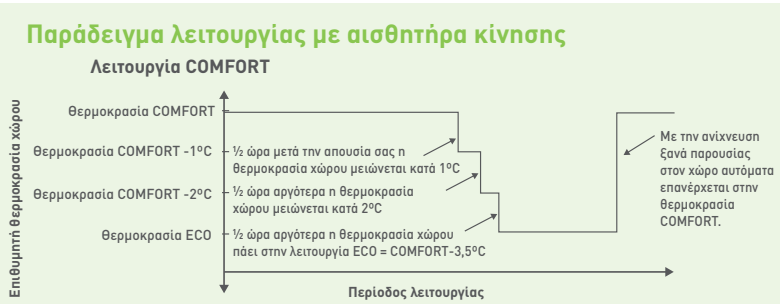

Με το που καταλαβαίνει την απουσία σας από το χώρο, φροντίζει να μειώσει σταδιακά την επιθυμητή θερμοκρασία χώρου και σας εξασφαλίζει αυτόματα μεγάλη οικονομία. Με την επιστροφή σας σπίτι, αυτόματα η επιθυμητή θερμοκρασία επανέρχεται στην αρχική επιλογή σας για να έχετε άμεσα την άνεση που επιθυμείτε.

... αλλάζοντας τα δεδομένα με μια νέα διάσταση αισθητικής και τεχνολογίας...

... ανακαλύψτε το Panama!

ΑΝΕΣΗ

- Λειτουργία σε θέρμανση ή ψύξη για άνεση όλες τις εποχές
- Πολύ χαμηλή στάθμη θορύβου (20 dB(A) βάση Eurovent) που το κάνει να ξεχωρίζει έναντι του ανταγωνισμού
- Ενσωματωμένο εύχρηστο ηλεκτρονικό χειριστήριο με μεγάλη οθόνη ενδείξεων για πλήρη έλεγχο και πέντε βασικές επιλογές λειτουργίας (μειωμένη θερμοκρασία, κανονική θερμοκρασία, λειτουργία διακοπών, ECO, αθόρυβη λειτουργία).

ΟΙΚΟΝΟΜΙΑ

- Κινητήρας χαμηλής ενεργειακής κατανάλωσης
- Ενεργειακός δείκτης για επιλογή της βέλτιστης λειτουργίας σε συνδυασμό με την χαμηλότερη κατανάλωση.
- Αισθητήρας παρουσίας στον χώρο για αυτόματη προσαρμογή της απόδοσης και αισθητήρας ανοίγματος παραθύρων για ακόμα πιο οικονομική λειτουργία.

ΣΧΕΔΙΑΣΜΟΣ

- Εξαιρετικό design με μικρές διαστάσεις
- Πολύ μικρό πάχος μόλις 164 mm
- Στιβαρή κατασκευή με μεταλλικό κέλυφος βαμμένο με ηλεκτροστατική βαφή για μεγάλη διάρκεια ζωής και έλλειψη τριγμών κατά την λειτουργία.

ΕΠΙΔΟΣΕΙΣ

- Δυνατότητα λειτουργίας στην θέρμανση ακόμα και με 35°C θερμοκρασία νερού προσαγωγής, ώστε να συνεργάζονται άψογα με αντλίες θερμότητας.
- Επιπλέον βοηθητική αντίσταση στην πρόσοψη για επιπλέον θέρμανση σαν σώμα ακτινοβολίας

Μελετημένο για εσάς

Ο σχεδιασμός του Panama έγινε έτσι, ώστε να δίνει την **μέγιστη δυνατή απόδοση με τις μικρότερες διαστάσεις.** Η μεταφορά θερμότητας στον αέρα γίνεται από έναν μεγάλο εναλλάκτη ειδικά μελετημένο ώστε να δίνει μεγάλη ενεργειακή απόδοση και χαμηλή αντίσταση στον αέρα. Έτσι ο ανεμιστήρας του Panama είναι μικρότερης ισχύος σε σχέση με άλλα αντίστοιχα fan coil, και έχει μικρή ενεργειακή κατανάλωση και χαμηλή στάθμη θορύβου.

Η προσαγωγή του αέρα γίνεται από μια μεγάλη κρυφή περσίδα στο πίσω μέρος του fan coil έτσι ώστε να μειώνονται σημαντικά τα ενοχλητικά ρεύματα αέρα και να εξαλειφθεί η αίσθηση ξηρότητας στον αέρα που προκαλεί δυσφορία.

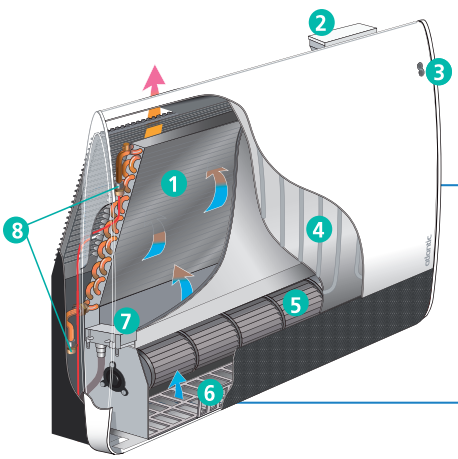

1. Μεγάλος εναλλάκτης
2. Ηλεκτρονικό χειριστήριο με μεγάλη οθόνη
3. Αισθητήρας κίνησης
4. Ηλεκτρικές αντιστάσεις panel ακτινοβολίας
5. Ανεμιστήρας αθόρυβης λειτουργίας
6. Περσίδα εισόδου αέρα
7. Λεκάνη συμπυκνωμάτων
8. Υδραυλικές συνδέσεις

Μικρές διαστάσεις

Οι διαστάσεις του Panama είναι παρόμοιες με ένα θερμαντικό σώμα ώστε να μπορεί πανεύκολα και ιδανικά να εγκατασταθεί στο εσωτερικό οποιασδήποτε κατοικίας.

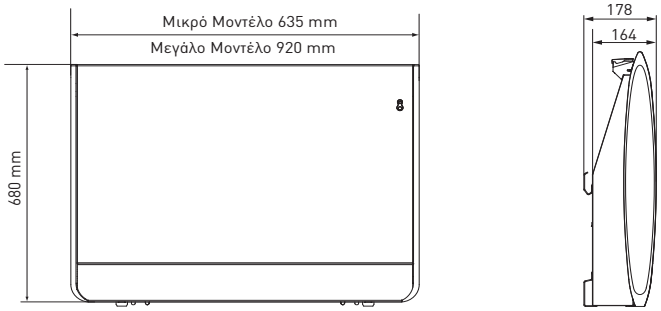

Τεχνικά χαρακτηριστικά

ΤΑΧΥΤΗΤΑ ΑΝΕΜΙΣΤΗΡΑ		PANAMA 500			PANAMA 1000		
		MINI	QUIET	MAXI	MINI	QUIET	MAXI
50°C/ -							
Αποδιδόμενη ισχύς	W	430	680	1070	565	1360	2210
Παροχή νερού	l/h	38	83	136	58	122	264
Πτώση πίεσης	kPa	1.9	2.6	5.0	2.2	4.8	13.3
45°C / 40°C							
Αποδιδόμενη ισχύς	W	384	607	954	487	1172	1905
Παροχή νερού	l/h	67	105	166	85	204	331
Πτώση πίεσης	kPa	3.1	4.8	7.4	3.7	12.5	24.4
35°C / 30°C							
Αποδιδόμενη ισχύς	W	204	322	507	262	631	1025
Παροχή νερού	l/h	35	56	88	46	110	178
Πτώση πίεσης	kPa	1.8	2.7	4.1	1.4	5.4	10.4
7°C / 12°C							
Συνολική αποδιδόμενη ψυκτική ισχύς	W	220	480	780	335	703	1520
Αισθητή αποδιδόμενη ψυκτική ισχύς	W	200	400	640	271	550	1220
Παροχή νερού	l/h	38	83	136	58	122	264
Πτώση πίεσης	kPa	2.0	3.3	6.0	2.1	5.6	11.6
Ηλεκτρολογικές συνδέσεις							
Άπορροφούμενη ισχύ ανεμιστήρα *	W	3,2	5,4	10,2	4,2	9,0	17,2
Ηλεκτρική αντίσταση πάνελ **	W	190			290		
Στάθμη θορύβου							
Ακουστική ισχύς	dBA	29	34	42	29	36	43
Ακουστική πίεση***	dBA	20	24	32	20	25	33
Ανεμιστήρας							
Παροχή αέρα	m3/h	55	90	150	85	175	290

Μετρήσεις πιστοποιημένες βάση EUROVENT
*Απορρόφηση ισχύος ανεμιστήρα σε θέρμανση
**Απορρόφηση ισχύος της αντίστασης του εμπρός panel
***Ακουστική πίεση μετρημένη στο 1,5m από το προϊόν

MULTIBETON HELLAS A.E.
Μιχαλακοπούλου 113, 115 27 Αθήνα
Τηλ.: 210 777 15 71, 210 779 06 52, Fax: 210 777 75 57
www.multibeton.gr, e-mail: info@multibeton.gr
www.atlantic-heatpumps.gr