TEL: 1 01-01-70 03:19 2

VITOLA

Λέβητες πετρελαίου πολύ χαμηλών θερμοκρασιών
Vitola 200: ισχύος 18 έως 69 kW
Vitola 222: ισχύος 18 έως 34 kW

VITOLADENS 300

Λέβητες πετρελαίου συμπυκνωμάτων
πολύ χαμηλών θερμοκρασιών
Vitoladens 300-T: ισχύος 20,2 έως 53,7 kW

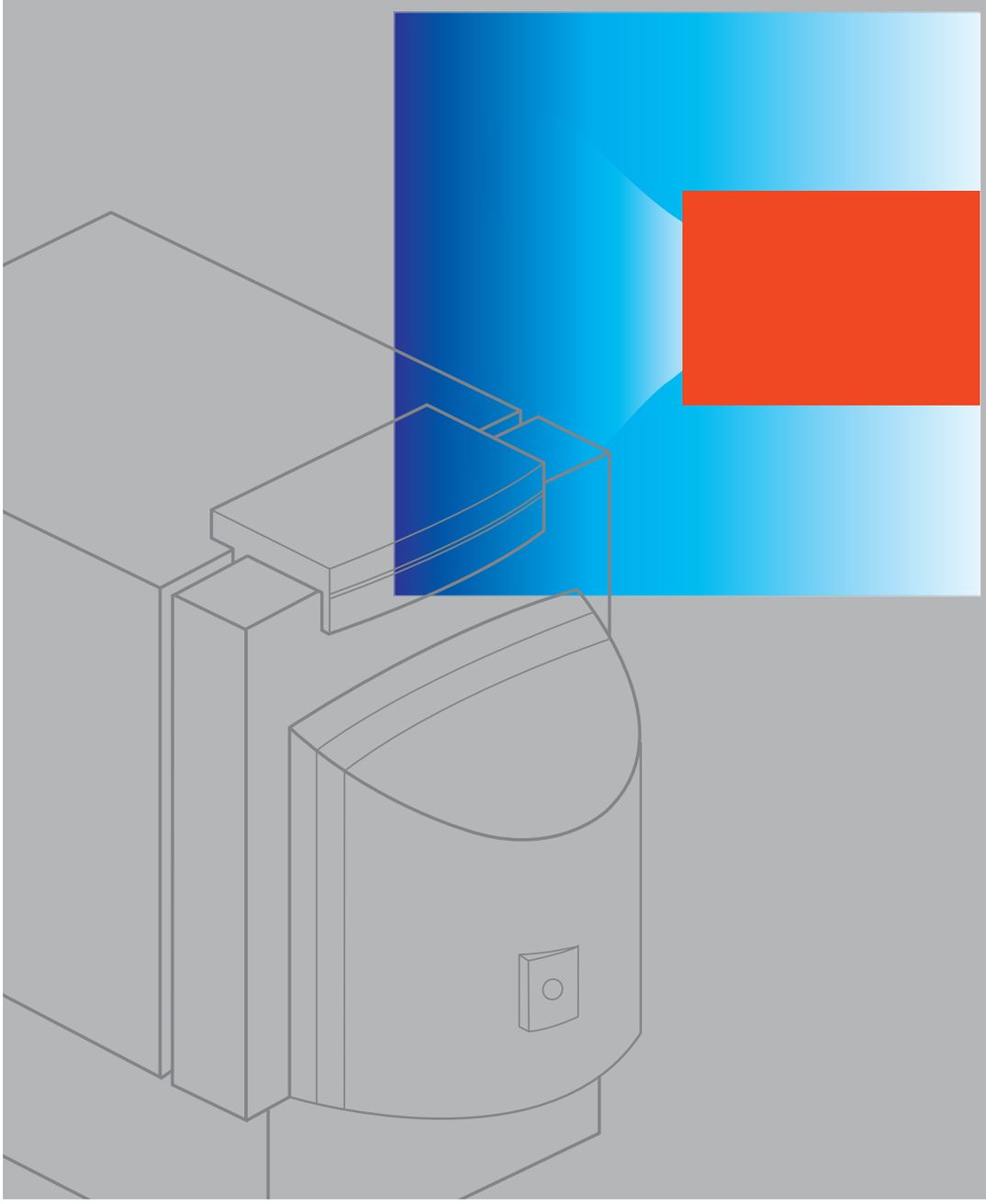

Λέβητες πετρελαίου πολύ χαμηλών θερμοκρασιών Vitola και λέβητες πετρελαίου συμπυκνωμάτων Vitoladens

Vitola και Vitoladens: σημείο αναφοράς στην οικονομία και τεχνολογική υπεροχή

Ακόμα κι αν οι τιμές έχουν αυξηθεί, το πετρέλαιο παραμένει μια από τις σημαντικότερες πηγές καυσίμων στην θέρμανση. Επιλέγοντας τον πιο οικονομικό λέβητα της αγοράς, ο οποίος αποτελεί το επιστέγασμα της τεχνολογικής υπεροχής ενός σύγχρονου συστήματος θέρμανσης, θα έχετε μεγάλη οικονομία μειώνοντας σημαντικά τις δαπάνες λειτουργίας της θέρμανσής σας. Οι λέβητες πετρελαίου πολύ χαμηλών θερμοκρασιών Vitola 200/222 και οι λέβητες συμπυκνωμάτων πετρελαίου Vitoladens 300-T της Viessmann είναι η σωστή λύση από κάθε άποψη - τώρα και στο μέλλον.

Χρήσιμη εμπειρία

Μπορείτε να αισθανθείτε την υπεροχή της Viessmann σε καθημερινή βάση με την χρήση του λέβητα Vitola 200 ή του Vitola 222, αφού σας εξασφαλίζει αξιοπιστία και μεγάλη διάρκεια ζωής. Με τη χρήση της τεχνολογίας συμπύκνωσης που ενσωματώνετε στον λέβητα Vitoladens 300-T έχετε την ευκαιρία να αντιμετωπίσετε τις αυξανόμενες ενεργειακές δαπάνες και συγχρόνως να προστατεύσετε σημαντικά το περιβάλλον.

Μια εύχρηστη λύση για να κάνει τη ζωή σας εύκολη

Αξιόπιστος, αποδοτικός, οικονομικός και πολύ εύκολος να λειτουργήσει: χάρη στη μονάδα ελέγχου Vitotronic, η οποία προσαρμόζει αυτόματα το σύστημα θέρμανσης στις απαιτήσεις σας. Ο προγραμματισμός γίνεται πανεύκολα με το άγγιγμα ενός κουμπιού.

Ένα σύστημα θέρμανσης που σας τα προσφέρει όλα

Τα συστήματα θέρμανσης της εταιρίας Viessmann προσφέρουν την σύγχρονη τεχνολογία και την υψηλότερη ποιότητα σε κάθε έναν από εσάς. Με τα ολοκληρωμένα συστήματα θέρμανσης και την μεγάλη γκάμα προϊόντων καλύπτει όλες της ανάγκες σας, εξασφαλίζοντας την μέγιστη απόδοση και την πιο οικονομική λειτουργία που απαιτεί κάποιος από ένα σύστημα θέρμανσής. Δεν έχετε λοιπόν παρά να στηριχτείτε στην υψηλή Γερμανική τεχνολογία που σας προσφέρει η Viessmann.

TEL: 1 01-01-70 03:19 5

Vitola 200 –
η σωστή επιλογή
για την ιδανική
θέρμανση

TEL: 1 01-01-70 03:19 6

Ιδανικός συνδυασμός άνεσης και οικονομίας

Η διμεταλλική θερμαντική επιφάνεια Biferral του Vitola 200 θεωρείται ως τεχνολογική εξέλιξη – σταθμός στην ιστορία της τεχνολογίας της θέρμανσης. Η θερμαντική επιφάνεια biferral έχει σε σχέση με συμβατικές θερμαντικές επιφάνειες, ένα σημαντικό πλεονέκτημα: επιτρέπει τη λειτουργία του λέβητα ακόμη και σε πολύ χαμηλές θερμοκρασίες χωρίς κίνδυνο διάβρωσης.

Ο πλέον οικονομικός

Ένας παλιός λέβητας λειτουργεί όλο το χρόνο σε σταθερή υψηλή θερμοκρασία. Ακόμη και σε ζεστές μέρες του χειμώνα που η ανάγκη θέρμανσης είναι μικρή, οι συμβατικοί λέβητες συνεχίζουν να λειτουργούν σε υψηλές θερμοκρασίες με αποτέλεσμα την ιδιαίτερα αυξημένη κατανάλωση ενέργειας. Δεν συμβαίνει το ίδιο όμως και με τον Vitola 200. Χάρις στη διμεταλλική θερμαντική επιφάνειά του η θερμοκρασία του λέβητα προσαρμόζεται ανάλογα με την εξωτερική θερμοκρασία. Όταν δεν χρειάζεται θέρμανση ο λέβητα διακόπτει εντελώς τη λειτουργία του και μειώνει με αυτόν τον τρόπο την κατανάλωση καυσίμου στο ελάχιστο δυνατό.

Διμεταλλική επιφάνεια bifferal.

Φιλικός προς το περιβάλλον

Το ίδιο φειδωλός όπως με την κατανάλωση καυσίμου είναι ο Vitola 200 και με την εκπομπή ρύπων, συμβάλλοντας αποφασιστικά στην προστασία του περιβάλλοντος. Χάρις στη γεωμετρία του θαλάμου καύσης, οι εκπομπές οξειδίων του αζώτου ελαττώθηκαν σημαντικά. Για αυτό ακριβώς το λόγο ο Vitola 200 πληρεί άνετα τις προϋποθέσεις του σήματος «Μπλε Άγγελος».

Τα πλεονεκτήματα συνοπτικά :

- Λέβητας πετρελαίου πολύ χαμηλών θερμοκρασιών, ισχύος 18 έως 69 kw.
- Πραγματικός βαθμός απόδοσης: 96%
- Διμεταλλική θερμαντική επιφάνεια biferral από μαντέμι και χάλυβα που εξασφαλίζει υψηλή απόδοση και μεγάλη διάρκεια ζωής.
- Χαμηλές εκπομπές ρύπων και καθαρή φλόγα χάρις στον ειδικά διαμορφωμένο θάλαμο καύσης.
- Οικονομικός στη λειτουργία και φιλικός προς το περιβάλλον αφού μπορεί να λειτουργεί σε πολύ χαμηλές θερμοκρασίες ανάλογα με την εξωτερική θερμοκρασία.
- Σίγουρη μεταφορά της θερμότητας χάρις στα ευρύχωρα περάσματα και το μεγάλο όγκο νερού.
- Εύκολος καθαρισμός των θερμαντικών επιφανειών. Λείες και ίσιες διαδρομές καυσαερίων.
- Όλοι οι καυστήρες της Viessmann είναι εργοστασιακά δοκιμασμένοι σε συνθήκες λειτουργίας και προρυθμισμένοι για την εκάστοτε ισχύ του λέβητα.

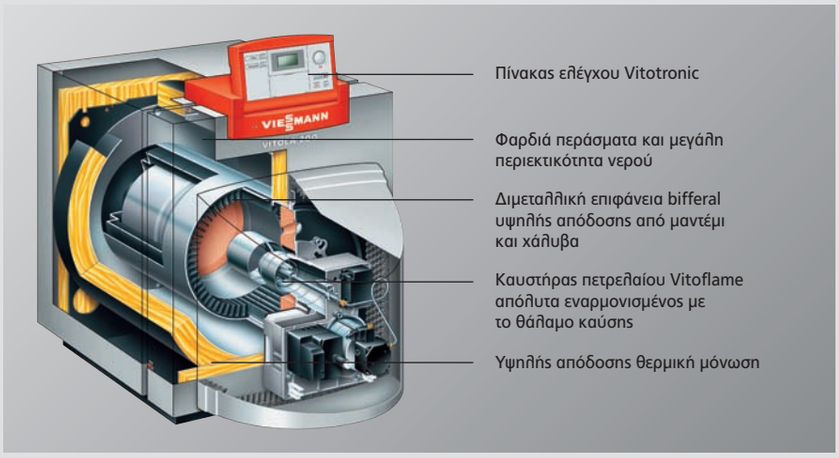

TEL: 1 01-01-70 03:19 7

Vitola 222 –
η ιδανική λύση
σε εγκαταστάσεις
όπου υπάρχει
πρόβλημα χώρου

Λέβητας και μπόιλερ σε μια μονάδα

Ο Vitola 222 είναι ο συνδυασμός ενός διμεταλλικού λέβητα πετρελαίου Vitola 200 και ενός επισμαλτωμένου μπόιλερ ζεστού νερού, ώστε με μία μονάδα compact να καλύπτονται πλήρως όλες οι ανάγκες της θέρμανσης και του ζεστού νερού χρήσης μιας κατοικίας. Η εταιρία Viessmann με τον Vitola 222 κατάφερε να χωρέσει σε 0,84 τετραγωνικά μέτρα όλη την σύγχρονη τεχνολογία μειώνοντας σημαντικά τον αναγκαίο χώρο του λεβητοστασίου.

Υψηλή απόδοση και υγιεινή λειτουργία

Το υψηλής απόδοσης ενσωματωμένο boiler, έχει μεγάλη παραγωγή ζεστού νερού χρήσης. Με 150 lt χωρητικότητα και εναλλάκτη μεγάλης ισχύος, έχει την δυνατότητα να καλύψει ακόμα και πολύ μεγάλες ανάγκες σε ζεστό νερό χρήσης. Επίσης δεν γίνεται κανένας συμβιβασμός σε θέματα υγιεινής. Χάρις στην ειδική διπλή επισμάλτωση Ceraprotect, ο κάδος είναι απόλυτα προστατευμένος από τυχών οξειδώσεις και συγκεντρώσεις αλάτων.

Η απόδειξη της τεχνολογίας σε ένα σύγχρονο προϊόν

Η θερμαντική επιφάνεια biferral από μαντέμι και χάλυβα εξασφαλίζει ασφαλή και οικονομική θέρμανση. Χάρις στην διμεταλλική επιφάνεια και την μεγάλη περιεκτικότητα νερού ο λέβητας μπορεί να δουλέψει σε πάρα πολύ χαμηλές θερμοκρασίες χωρίς κίνδυνο διάβρωσης.

Καθαρή καύση, λιγότερη ρύπανση

Οι εκπομπές ρύπων του Vitola 222 σε συνδυασμό με τον καυστήρα Vitoflame, βρίσκονται πολύ πιο κάτω από τα όρια περιβαλλοντικής προστασίας «Μπλε Άγγελος». Αυτό οφείλεται στην ιδανική σχεδίαση του θαλάμου καύσης, η οποία είναι εναρμονισμένη με τα χαρακτηριστικά λειτουργίας του καυστήρα εξασφαλίζοντας επιπλέον σημαντική μείωση του θορύβου εκκίνησης και λειτουργίας του λέβητα.

Μικρές διαστάσεις, υψηλή απόδοση

Με διαστάσεις βάσης μικρότερες από ένα τετραγωνικό μέτρο, ο Vitola 222 είναι η ιδανική λύση σε εγκαταστάσεις όπου υπάρχει πρόβλημα χώρου στο λεβητοστάσιο. Επίσης είναι σημαντικό ότι το ύψος του δεν ξεπερνά τα 160 cm και μπορεί να εγκατασταθεί σε λεβητοστάσια με χαμηλό ύψος. Για την εύκολη εγκατάσταση του, ο λέβητας και το boiler παραδίδονται χωριστά και μοντάρονται μέσα στο χώρο λεβητοστασίου κάτι που επιτρέπει την εγκατάσταση του σε χώρους που η πρόσβαση είναι προβληματική.

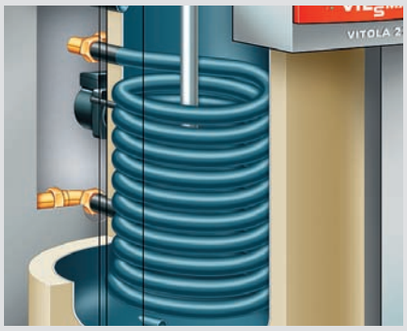

Ενσωματωμένο boiler ζεστού νερού χρήσης

- Λέβητας πολύ χαμηλών θερμοκρασιών, ισχύος από 18 έως 34 kW.
- Πραγματικός βαθμός απόδοσης: 96%
- Λέβητας και boiler μαζί, με διαστάσεις βάσης μόνο 0,84 m2 ώστε να χωράει παντού.
- Διμεταλλική επιφάνεια Biferral που εξασφαλίζει υψηλή απόδοση λειτουργίας και μέγιστη διάρκεια ζωής.
- Boiler χωρητικότητας 150 lt από επισμαλτωμένο χάλυβα, με πολύ μεγάλη παραγωγή ζεστού νερού χρήσης.
- Καθαρή καύση: οι εκπομπές ρύπων βρίσκονται πολύ πιο κάτω από τα όρια πιστοποίησης «Μπλε Άγγελος».
- Ιδιαίτερα αποτελεσματική θερμική μόνωση που μειώνει τις θερμικές απώλειες προς το περιβάλλον.
- Εύκολος καθαρισμός της επιφάνειας θέρμανσης.

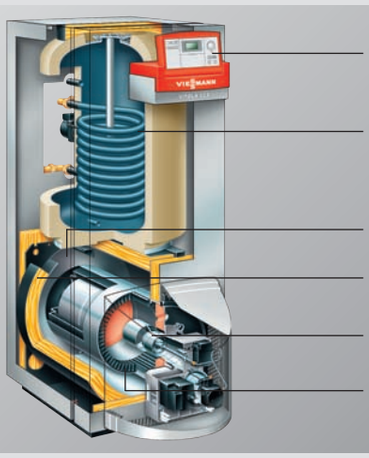

TEL: 1 01-01-70 03:19 9

Vitoladens 300-T:
λέβητας συμπυκνωμάτων
πετρελαίου με 103%
βαθμό απόδοσης.

Τεχνολογία συμπύκνωσης πετρελαίου με βαθμό απόδοσης πάνω από 103%

Ο Vitoladens 300–T ενσωματώνει την τεχνολογία συμπύκνωσης σε έναν λέβητα πετρελαίου με ελκυστική αναλογία κόστους/απόδοση, αξιόπιστη λειτουργία και μικρές διαστάσεις. Με ισχύς από 20,2 έως 53,7 kW, ο Vitoladens 300-T αποτελεί την ιδανική επιλογή τόσο για τις νέες κατοικίες όσο και για τον εκσυγχρονισμό παλαιών εγκαταστάσεων.

Το βασικό πλεονέκτημα του Vitoladens 300-T είναι ότι συνδυάζει την αξιοπιστία και την υψηλή απόδοση της διμεταλλικής θερμαντικής επιφάνειας bifferal με την τεχνολογία συμπύκνωσης των καυσαερίων που επιτυγχάνεται από τον προηγμένο τεχνολογικά ανοξείδωτο εναλλάκτη Inox-Radial. Χάρις σε αυτό τον συνδυασμό, ο Vitoladens 300 δημιουργεί νέα πρότυπα όσον αφορά την απόδοση και την εξοικονόμηση ενέργειας στους λέβητες πετρελαίου.

Ο καινοτόμος ανοξείδωτος εναλλάκτης Inox-radial εξασφαλίζει υψηλό βαθμό συμπύκνωσης των καυσαερίων με αποτέλεσμα ο πραγματικός βαθμός απόδοσης να ξεπερνά το 103%. Ο ειδικός σπειροειδής σχεδιασμός του με τις λείες και καθαρές επιφάνειες, επιτυγχάνει την διάσπαση όλων των υπολειμμάτων από την καύση του πετρελαίου, ώστε αυτά να φεύγουν στην αποχέτευση και έτσι πάντα οι διαδρομές των καυσαερίων παραμένουν καθαρές σε όλη την διάρκεια ζωής του λέβητα.

Vitoflame 300 καυστήρας πετρελαίου με μπλε φλόγα

Vitoladens 300-T
με ανοξείδωτο σπειροειδή εναλλάκτη Inox-radial

Καθαρή καύση

Ο Vitoladens 300 εξοπλίζεται με τον νέο καυστήρα πετρελαίου Vitoflame 300 με μπλε φλόγα, ο οποίος εξασφαλίζει ιδιαίτερα καθαρή και αποδοτική καύση με εκπομπές ρύπων πολύ πιο κάτω από τα αυστηρότερα Ευρωπαϊκά πρότυπα.

- Λέβητας πετρελαίου με τεχνολογία συμπύκνωσης.
- Ισχύς εξόδου από 20,2 έως 53,7 kW.
- Βαθμός απόδοσης πάνω από 103%.
- Καθαρή καύση: εκπομπές ρύπων πολύ πιο κάτω από τα όρια που ορίζει το πιστοποιητικό «Μπλε Άγγελος» και “Swiss Clean Air Act”.
- Διμεταλλική επιφάνεια Biferral που εξασφαλίζει υψηλή απόδοση λειτουργίας και μέγιστη διάρκεια ζωής.
- Ανοξείδωτος εναλλάκτης Inox–radial με ελικοειδή σχεδιασμό και αυτοκαθαριζόμενη επιφάνεια.
- Καυστήρας πετρελαίου μπλε φλόγας που εξασφαλίζει πολύ καθαρή καύση.
- Αθόρυβη λειτουργία λόγω των καθαρών διαδρομών καυσαερίων μέσα στο λέβητα.
- Πολύ μικρές διαστάσεις καμινάδας και δυνατότητα να λειτουργήσει με πλαστική καμινάδα λόγω της χαμηλής θερμοκρασίας των καυσαερίων.

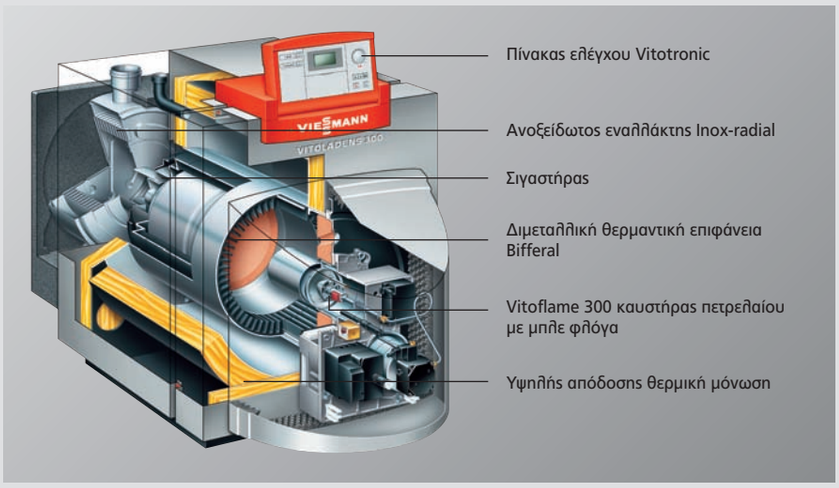

Vitocell:
μπόιλερ υψηλής παραγωγής ζεστού νερού χρήσης

Μπόιλερ ζεστού νερού χρήσης για κάθε εφαρμογή

Η σειρά των μπόιλερ Vitocell προσφέρει την ιδανική λύση για οποιαδήποτε ανάγκη. Ανάλογα με τις ανάγκες για παραγωγή ζεστού νερού χρήσης και με τις συνθήκες εγκατάστασης μπορείτε να επιλέξετε είτε οριζόντιο μπόιλερ δαπέδου που μπαίνει κάτω από το λέβητα είτε κατακόρυφο μπόιλερ που εγκαθίσταται δίπλα από το λέβητα.

Υγιεινή παραγωγή ζεστού νερού χρήσης

Το υλικό κατασκευής του εσωτερικού του μπόιλερ είναι σημαντικό για την υγιεινή παραγωγή του ζεστού νερού χρήσης. Για το λόγω αυτό η Viessmann χρησιμοποιεί δύο υλικά υψηλής ποιότητας: επισμαλτωμένο χάλυβα με ειδική επίστρωση Ceraprotect για μέγιστη προστασία κατά της διάβρωσης στη σειρά των μπόιλερ Vitocell 100 και ανοξείδωτο χάλυβα για απόλυτη υγιεινή στη σειρά των μπόιλερ Vitocell 300.
Ο μεγάλος σε μέγεθος εναλλακτης των Vitocell διατρέχει όλο το εσωτερικό του μπόιλερ εξασφαλίζοντας ομοιόμορφη θέρμανση όλου του νερού μέσα σε αυτό. Έτσι δεν δημιουργούνται ψυχρές ζώνες λόγω στρωμάτωσης στην κάτω περιοχή του μπόιλερ που ευνοούν την ανάπτυξη βακτηριδίων.

Χαμηλές απώλειες θέρμανσης

Η ιδιαίτερα αποτελεσματική θερμομόνωση του μπόιλερ από αφρό πολυουρεθάνης (χωρίς CFC) μειώνει σημαντικά τις απώλειες θέρμανσης προς το περιβάλλον.

Vitocell 100 με ειδική επισμάλτωση Ceraprotect

Τα μπόιλερ Vitocell 100 με διπλή στρώση εμαγιέ Ceraprotect εκπληρούν όλες τις απαιτήσεις για άνετη και οικονομική θέρμανση ζεστού νερού χρήσης κατέχοντας την πρώτη θέση στην κατηγορία των επισμαλτωμένων μπόιλερ.
Η διπλή εμαγιέ επίστρωση Ceraprotect εξασφαλίζει σίγουρη και συνεχή προστασία του μπόιλερ από διάβρωση.

Vitocell 300 από ανοξείδωτο χάλυβα

Τα μπόιλερ Vitocell 300 είναι κατασκευασμένα εξ' ολοκλήρου από υψηλής ποιότητας ανοξείδωτο χάλυβα, ανθεκτικό σε διάβρωση. Ένα υλικό το οποίο λόγω της εξαιρετικής αντοχής του, της τέλειας επιφανειακής κατεργασίας του και της εξασφαλισμένης υγιεινής του ικανοποιεί ακόμη και τις αυστηρότερες προδιαγραφές. Δεν είναι άλλωστε τυχαίο ότι ο ίδιος ανοξείδωτος χάλυβας, εξαιτίας των εξαιρετικών ιδιοτήτων του, χρησιμοποιείται επίσης σε οικιακά σκεύη, εργαστήρια φαρμάκων, νοσοκομεία, στη βιομηχανία τροφίμων κ.λ.π.

Μπόιλερ από ανοξείδωτο χάλυβα

- Μπόιλερ Vitocell 100 κατακόρυφο ή οριζόντιο με διπλή στρώση Ceraprotect. Περιεκτικότητα νερού χρήσης: 80 έως 1000 λίτρα.
- Μπόιλερ Vitocell 300 κατακόρυφο ή οριζόντιο από ανοξείδωτο χάλυβα υψηλής ποιότητας. Περιεκτικότητα νερού χρήσης: 130 έως 1000 λίτρα.
- Θέρμανση όλου του περιεχόμενου του μπόιλερ χάρις στο μεγάλο μέγεθος του εναλλάκτη.
- Ελάχιστες απώλειες χάρις στην υψηλής ποιότητας θερμομόνωση (χωρίς CFC).

Vitotronic: Η τεχνολογία που σκέφτεται για σένα

Η νέα γενιά πινάκων ελέγχου Vitotronic σκέφτεται μαζί σας. Από τη ρύθμιση και το χειρισμό έως τον έλεγχο και τη συντήρηση, οι πίνακες Vitotronic προσφέρουν για κάθε περίπτωση τη σωστή λύση.

Πλήρης εποπτεία – σωστός έλεγχος

Το πάνελ χειρισμού των πινάκων ελέγχου Vitotronic σχεδιάστηκε σύμφωνα με τις πιο σύγχρονες αντιλήψεις εργονομίας. Μέσω της ηλεκτρονικής οθόνης και των φωτεινών πλήκτρων έχετε τη δυνατότητα να προγραμματίσετε με απλό τρόπο οποιεσδήποτε προσωπικές ρυθμίσεις επιθυμείτε.

Τόσο απλό στη ρύθμιση όσο το πάτημα ενός κουμπιού

Είτε περιμένετε καλεσμένους είτε φεύγετε για ταξίδι, με τον Vitotronic μπορείτε να ρυθμίσετε τη θέρμανσή σας μόνο με το πάτημα ενός κουμπιού. Για ακόμη πιο απλό χειρισμό της εγκατάστασης θέρμανσης ο πίνακας ελέγχου Vitotronic επεκτείνεται με τους τηλεχειρισμούς Vitotrol που επιτρέπουν τη δυνατότητα ρύθμισης της εγκατάστασης θέρμανσης από το δωμάτιό σας.

Λειτουργίες	Vitotronic 100 KC2	Vitotronic 150 KB1	Vitotronic 200 KW2
Αντιδρά στις αλλαγές της εσωτερικής θερμοκρασίας	–	●	●
Αντιδρά στις αλλαγές της εξωτερικής θερμοκρασίας	–	●	●
Έλεγχος της θέρμανσης και του μπόιλερ	●	●	●
Αυτόματη εναλλαγή χειμώνα/θέρους	–	●	●
Κουμπί “party” (παρατείνει την ώρα θέρμανσης)	–	●	●
Κουμπί οικονομικής λειτουργίας	–	●	●
Μικρή οθόνη (display) με σύμβολα	●	●	–
Μεγάλη οθόνη (display) με εμφάνιση κειμένου	–	–	●
Έλεγχος δύο κυκλωμάτων θέρμανσης	–	–	●

TEL: 1 01-01-70 03:19 14

Η εξελιγμένη τεχνολογία απαιτεί την ύπαρξη συστήματος

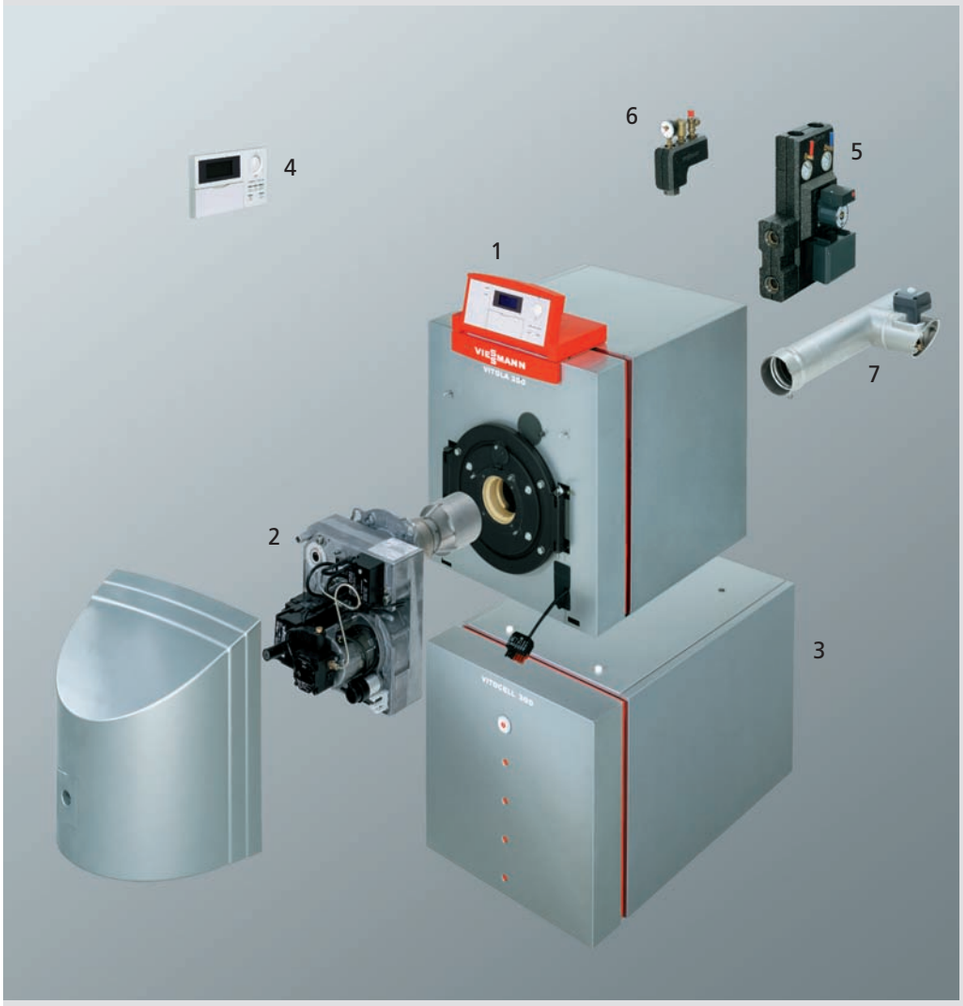

Η Viessmann προσφέρει ένα ολοκληρωμένο σύστημα θέρμανσης. Όλα τα εξαρτήματα σχεδιάζονται με τέτοιο τρόπο ώστε να ταιριάζουν απόλυτα μεταξύ τους κάνοντας την λειτουργία της εγκατάστασης αξιόπιστη και πιο αποδοτική.

Πίνακας ελέγχου (1)

Οι πίνακες ελέγχου της σειράς Vitotronic καλύπτουν κάθε απαίτηση.

Καυστήρας πετρελαίου unit (2)

Όλοι οι καυστήρες Viessmann ελέγχονται εργοστασιακά σε συνθήκες λειτουργίας και προρυθμίζονται στην εκάστοτε ισχύ του λέβητα.

Μπόιλερ ζεστού νερού χρήσης (3)

Η πλήρης σειρά των μπόιλερ ζεστού νερού χρήσης Vitocell προσφέρει οικονομία και άνεση καλύπτοντας κάθε ανάγκη και κάθε απαίτηση.

Τηλεχειρισμός (4)

Σε όλους του πίνακες ελέγχου Viessmann διατίθενται οι αντίστοιχοι τηλεχειρισμοί Vitotrol.
Αυτοί καθιστούν δυνατό τον πλήρη έλεγχο της εγκατάστασης μέσα από το σπίτι.

Σετ κυκλοφορητή Divicon (5)

Διατίθενται το σετ κυκλοφορητή συναρμολογημένο για ευκολία στην εγκατάσταση.

Διαχωριστήρας αέρος (6)

Περιλαμβάνει εξαεριστικό και βαλβίδα ασφαλείας με θερμομόνωση.

Ηλεκτρικό τάμπερ Vitoair (7)

Το ηλεκτρικό τάμπερ καυσαερίων Vitoair διατηρεί την καπνοδόχο στεγνή και περιορίζει σημαντικά τη διάβρωσή της.

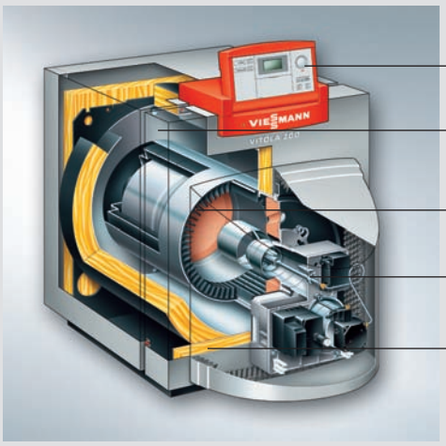
VIESSMANN
Πίνακας ελέγχου Vitotronic
Φαρδιά περάσματα και μεγάλη περιεκτικότητα νερού
Καυστήρας πετρελαίου Vitoflame
απόλυτα εναρμονισμένος με το θάλαμο καύσης
Διμεταλλική επιφάνεια bifferal
υψηλής απόδοσης από μαντέμι και χάλυβα
Υψηλής απόδοσης θερμική μόνωση

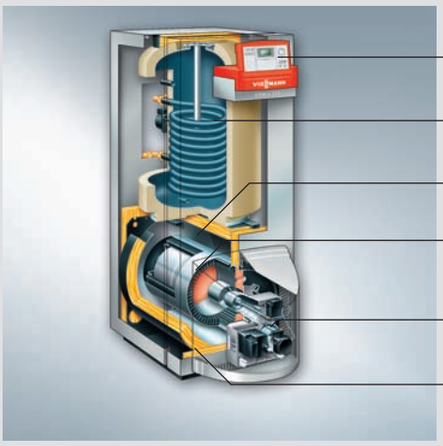
Πίνακας ελέγχου Vitotronic
Ενσωματωμένο boiler ζεστού νερού χρήσης
χωρητικότητας 150 lt
Φαρδιά περάσματα και μεγάλη περιεκτικότητα νερού
Διμεταλλική επιφάνεια bifferal υψηλής απόδοσης
από μαντέμι και χάλυβα
Καυστήρας πετρελαίου Vitoflame απόλυτα
εναρμονισμένος με το θάλαμο καύσης
Υψηλής απόδοσης θερμική μόνωση

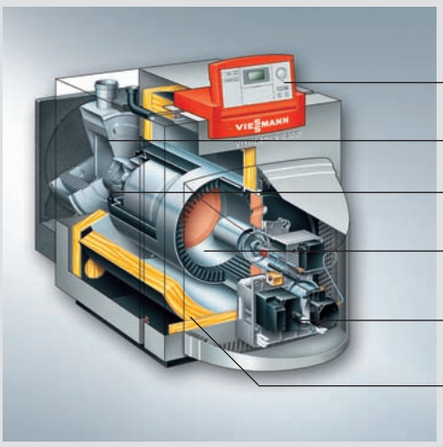
VIESSMANN
Πίνακας ελέγχου Vitotronic
Ανοξείδωτος εναλλάκτης Inox-radial
Σιγαστήρας
Διμεταλλική θερμαντική επιφάνεια Bifferal
Vitoflame 300 καυστήρας πετρελαίου
με μπλε φλόγα
Υψηλής απόδοσης θερμική μόνωση

VITOLA 200

Ονομαστική Ισχύς	Kw	18-23	22-29	27-34	33-41	40-47	50-57	63-69
Διαστάσεις	Μήκος mm	1052	1109	1188	1300	1421	1560	1674
(με καλύμματα και καυστήρα)	Πλάτος mm	594	639	667	667	776	804	804
	Ύψος mm	914	927	934	934	1050	1085	1085
Βάρος (σώμα λέβητα)	kg	148	171	201	223	311	388	422
Περιεχόμενο νερού	Ltr.	49	61	76	89	140	199	223
Διάμετρος καπναγωγού	mm	130	130	130	130	150	150	150

VITOLA 222

Ονομαστική Ισχύς	Kw	18-23	22-29	27-34
Διαστάσεις	Μήκος mm	1128	1185	1264
(με καλύμματα και καυστήρα)	Πλάτος mm	630	640	667
	Ύψος mm	1565	1590	1605
Βάρος (συνολικό)	kg	249	272	304
Περιεχόμενο νερού	Ltr.	49	61	76
Διάμετρος καπναγωγού	mm	130	130	130

VITOLADENS 300-T

Ονομαστική Ισχύς	50/30 °C	20.2	24.6	28.9	35.4	42.8	53.7
	80/60 °C	18.8	22.9	27.0	33.0	40.0	50.0
Διαστάσεις	Μήκος mm	1330	1385	1465	1585	1770	1770
(με καλύμματα και καυστήρα)	Πλάτος mm	594	639	667	667	776	776
	Ύψος mm	914	927	934	934	1050	1050
Βάρος (συνολικό)	kg	167	190	220	241	282	282
Περιεχόμενο νερού	Ltr.	54	66	81	93	147	147
Διάμετρος καπναγωγού	mm	80	80	80	80	100	100

Ο όμιλος Viessmann

Εδώ και τρεις γενιές η οικογενειακή επιχείρηση Viessmann είναι αφοσιωμένη στην αποτελεσματική και οικονομική παραγωγή θερμότητας συνδυάζοντας την ικανοποίηση της ζήτησης αλλά και την ευθύνη για το περιβάλλον.
Όλα αυτά τα χρόνια η εταιρεία Viessmann παρήγαγε τεχνολογικά επιτεύγματα που αφορούν στον εξοπλισμό θέρμανσης, προσφέροντας εξαιρετικά προϊόντα και λύσεις και καθιστώντας συχνά τα επιτεύγματα αυτά πρωτοπόρα για ολόκληρο τον κλάδο.
Με τη σειρά των προϊόντων Vitotec, η Viessmann προσφέρει στους καταναλωτές της ένα πλήρες εύρος τιμών απόδοσης που κυμαίνεται από 1,5 kW έως 15.000 kW.
Η σειρά αυτή προσφέρει επιδαπέδιους ή επιτοίχιους λέβητες πετρελαίου και αερίου, συμβατικούς ή τεχνολογίας συμπύκνωσης.
Διατίθενται συστήματα που χρησιμοποιούν ανανεώσιμη ενέργεια, όπως αντλίες θερμότητας, συστήματα ηλιακής ενέργειας και λέβητες για ανανεώσιμα καύσιμα.
Η Viessmann βρίσκεται παντού:
έχει 10 εργοστάσια στη Γερμανία, στη Γαλλία, στον Καναδά, στην Πολωνία και την Κίνα, διαθέτει δίκτυα πώλησης στη Γερμανία και σε 33 ακόμη χώρες, και 110 γραφεία πωλήσεων παγκοσμίως.
Viessmann –
κάτι παραπάνω από απλή θέρμανση

Επιτοίχιοι λέβητες αερίου και πετρελαίου, συμβατικοί ή με τεχνολογία συμπύκνωσης

Συστήματα ανανεώσιμων πηγών ενέργειας για την εκμετάλλευση της ενέργειας του περιβάλλοντος, της ηλιακής ενέργειας και της ενέργειας των ανανεώσιμων καυσίμων

Αυτόνομοι λέβητες πετρελαίου και αερίου, συμβατικοί ή με τεχνολογία συμπύκνωσης

Η MBH (MULTIBETON HELLAS)

Μια σύγχρονη εμπορική και τεχνική εταιρεία που δραστηριοποιείται στον ελληνικά χώρο στον τομέα της θέρμανσης και εξοικονόμησης ενέργειας από το 1980.
Η επωνυμία MBH είναι σήμερα άρρηκτα συνδεδεμένη με την αξιοπιστία και ποιότητα στα σύγχρονα συστήματα θέρμανσης.
Με βασική φιλοσοφία τη βελτίωση της ποιότητας ζωής και την εξυπηρέτηση του πελάτη, η MBH προσφέρει με ευθύνη και συνέπεια ένα ολοκληρωμένο πακέτο θέρμανσης παρέχοντας σε όλα της τα προϊόντα πλήρη τεχνική υποστήριξη πριν και μετά την πώληση.
Εγγύηση των παραπάνω αποτελούν η πολύχρονη εμπειρία της, η τεχνογνωσία που αποκτήθηκε στο διάστημα αυτό, η πιστοποίηση ποιότητας κατα ISO 9002 από το RWTUV, καθώς επίσης και ένα εκτεταμένο δίκτυο εξουσιοδοτημένων συνεργατών σε ολόκληρη την Ελλάδα.

VIESSMANN
προηγμένη τεχνολογία

MULTIBETON HELLAS A.E., Μιχαλακοπούλου 113, 115 27 Αθήνα, Τηλ. 210 77 90 652, 210 77 78 345 www.multibeton.gr